MONARCH
SPECIALTIES INC.

INSTRUCTIONS D'ASSEMBLAGE
ASSEMBLY INSTRUCTIONS

I 2095

TABLE D'APPOINT -
24"H - TAUPE FONCE

ACCENT TABLE -
24"H / DARK TAUPE

POUR DE L'ASSISTANCE OU POUR COMMANDER DES PIÈCES CONTACTEZ NOTRE DÉPARTEMENT DE SERVICE À LA CLIENTÈLE.

FOR ASSISTANCE OR TO ORDER PARTS CONTACT OUR CUSTOMER SERVICE DEPARTMENT

WWW.MONARCHSERVICE.COM

LISTE DES PIÈCES
PARTS LIST

PIÈCE / PART #	IMAGE	DESCRIPTION	QTY / QTÉ
1	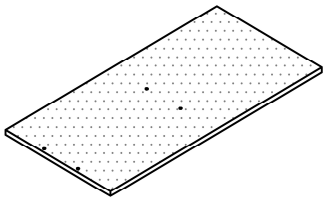	TOP PANEL PANNEAU DE SURFACE	1
2	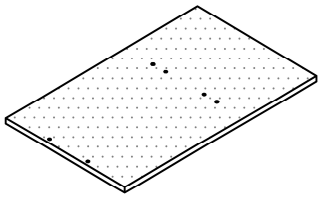	SHELF PANEL PANNEAU DE TABLETTE	1
3	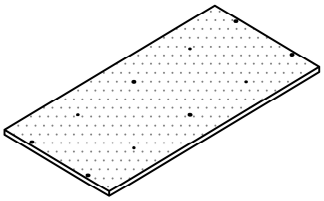	BOTTOM PANEL PANNEAU DU BAS	1
4	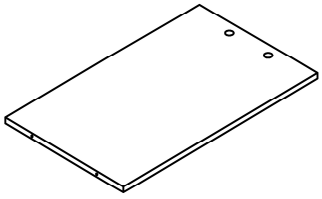	SIDE PANEL PANNEAU DE CÔTÉ	1
5	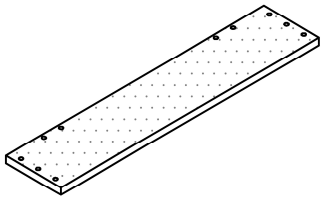	CROSSBAR (LONG) BARRE TRANSVERSALE (LONGUE)	2

LISTE DES PIÈCES
PARTS LIST

PIÈCE / PART #	IMAGE	DESCRIPTION	QTY / QTÉ
6	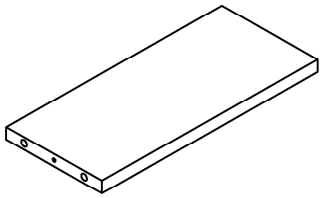	CROSSBAR (SHORT) BARRE TRANSVERSALE (COURTE)	2
7	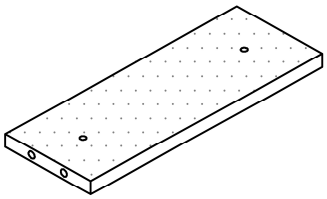	SUPPORT PANEL PANNEAU DE SOUTIENT	2
8	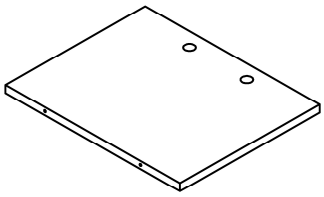	SIDE PANEL PANNEAU DE CÔTÉ	3

LISTE DES PIÈCES DE MONTAGE
HARDWARE LIST

PIÈCE / PART #	IMAGE	DESCRIPTION	QTY / QTÉ
A	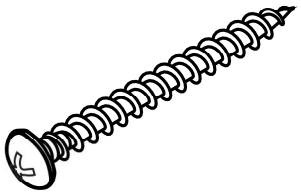	ASSEMBLING SCREW - 1 1/2" VIS D'ASSEMBLAGE - 1 1/2"	12
B	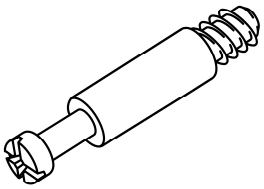	CAM LOCK SCREW VIS CAM LOCK	8
C	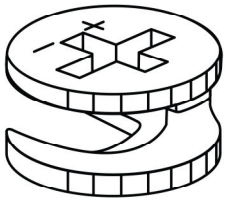	CAM LOCK CONNECTOR ÉCROU CAM LOCK	8
D	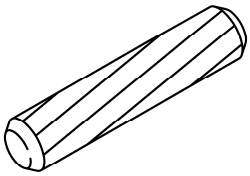	WOOD DOWEL GOUJON DE BOIS	16
E	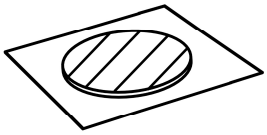	FINISHING STICKER COLLANT DE FINITION	8

LISTE DES PIÈCES DE MONTAGE
HARDWARE LIST

PIÈCE / PART #	IMAGE	DESCRIPTION	QTY / QTÉ
F	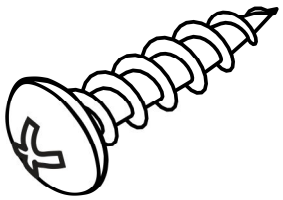	ASSEMBLING SCREW - 3/4" VIS D'ASSEMBLAGE - 3/4"	4
G	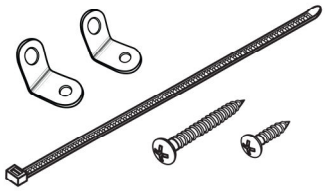	WALL MOUNT SET ENSEMBLE DE MONTAGE MURAL	1
H	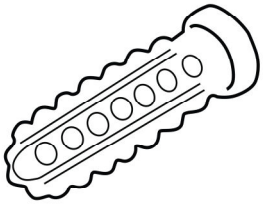	ANCHOR ANCRE	1
I	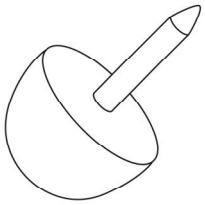	FLOOR PROTECTOR PROTECTEUR DE PLANCHER	6
J	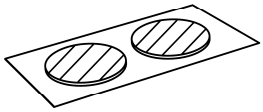	FINISHING STICKER COLLANT DE FINITION	4

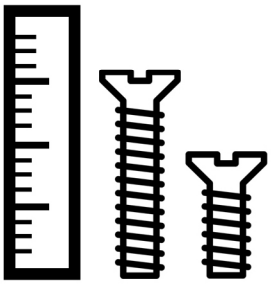

OUTIL DE VÉRIFICATION DE DIMENSIONS DES PIÈCES
HARDWARE DIMENSIONS VERIFICATION TOOL

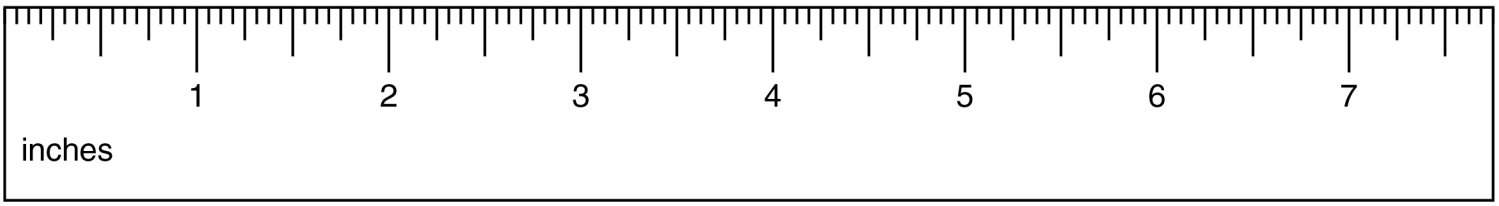

ÉTAPE / STEP 1

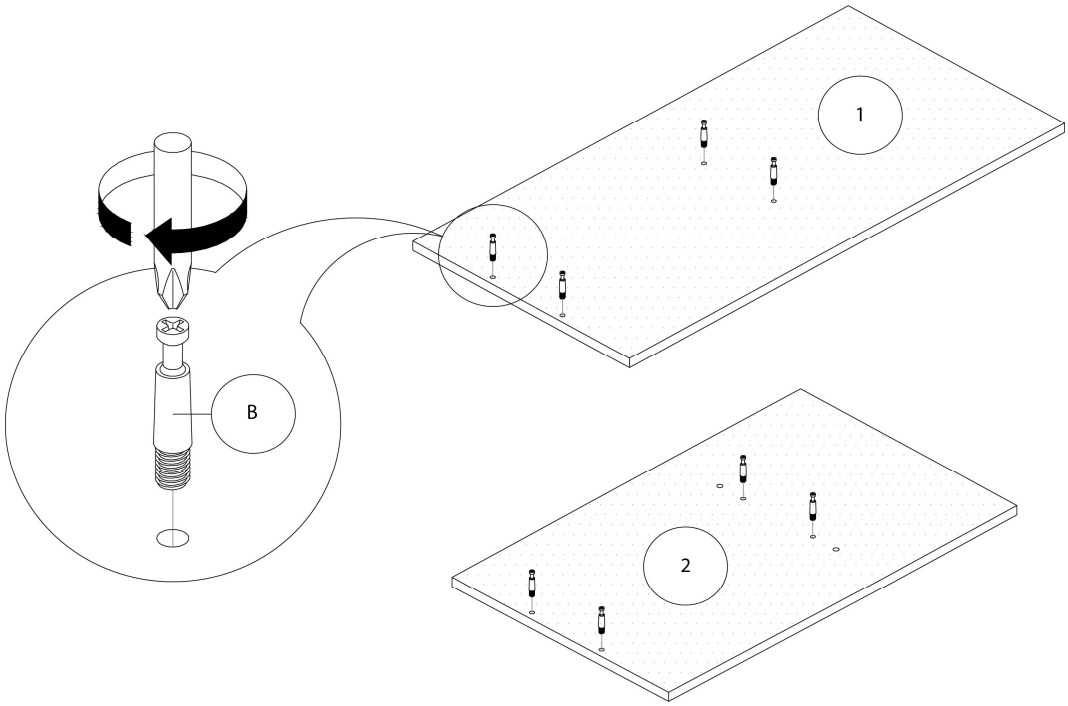

ÉTAPE / STEP 2

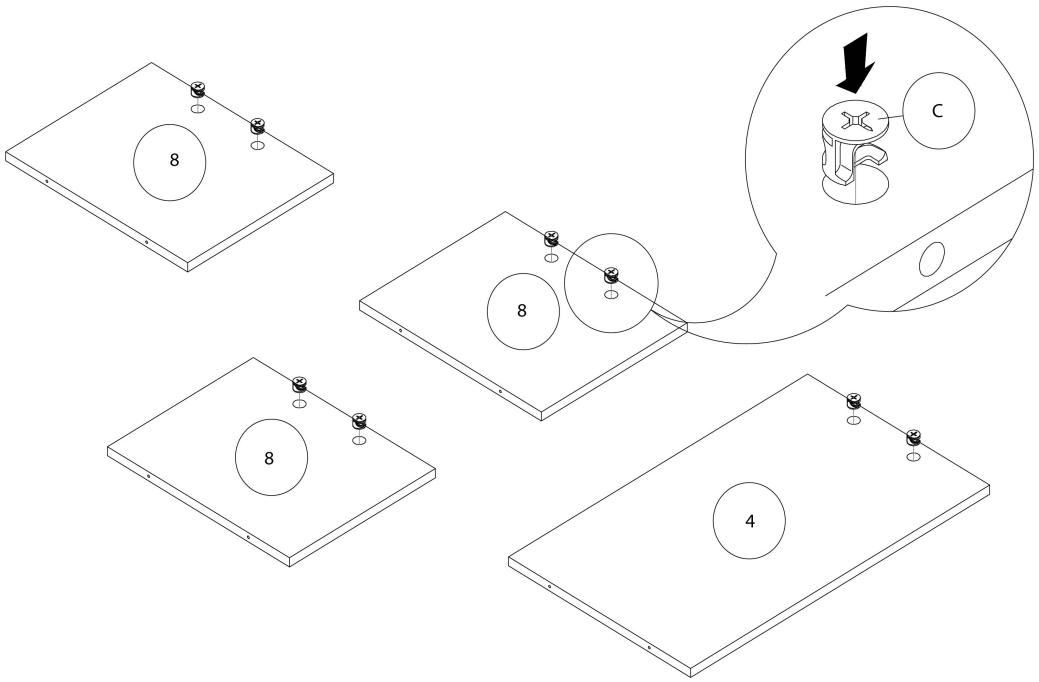

ÉTAPE / STEP 3

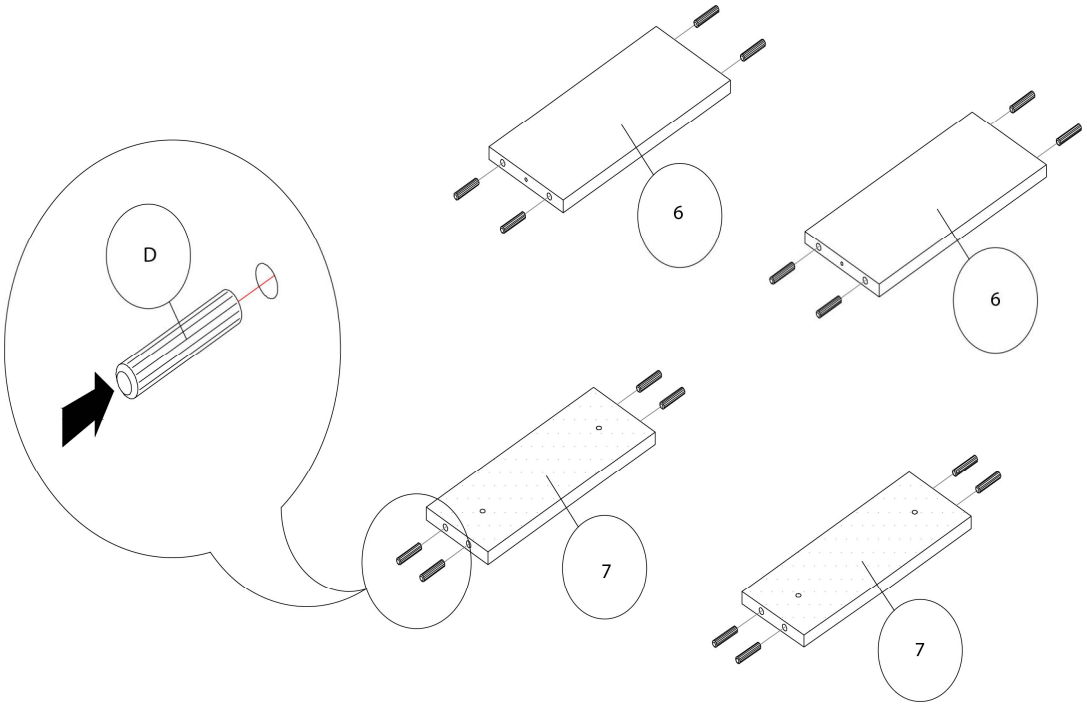

ÉTAPE / STEP 4

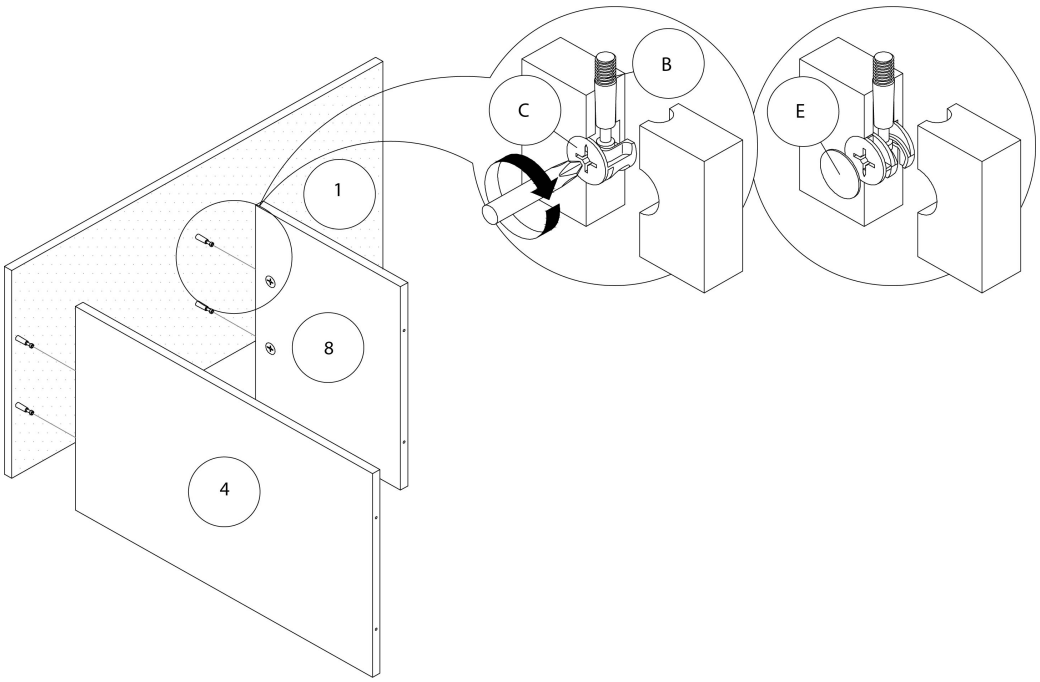

ÉTAPE / STEP 5

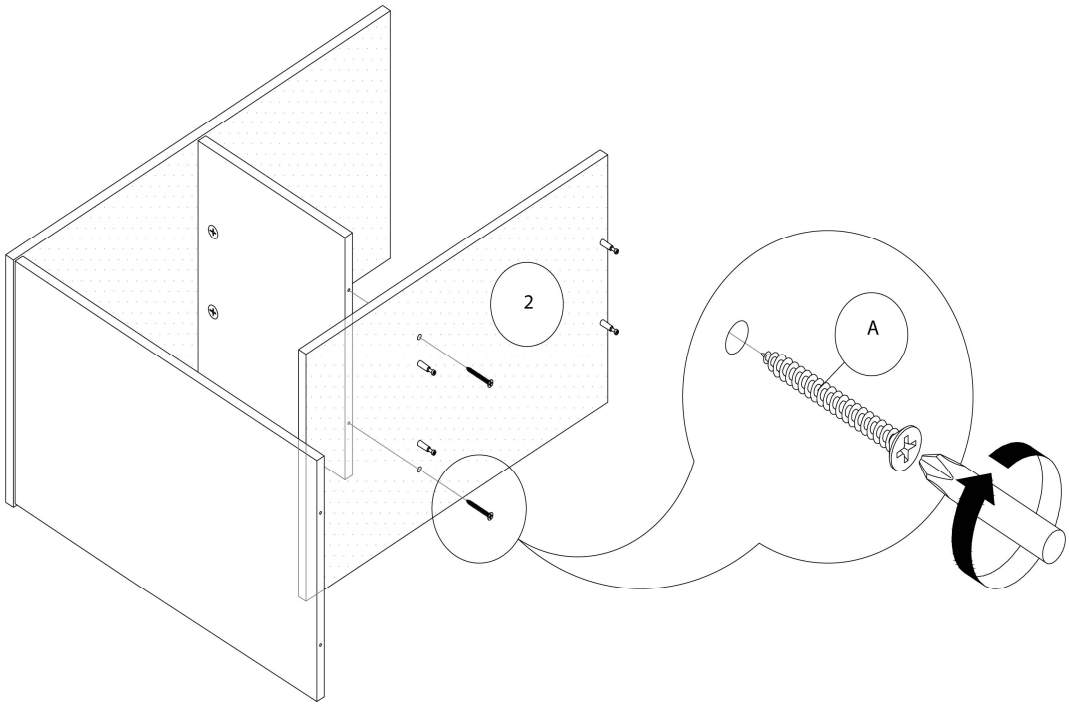

ÉTAPE / STEP 6

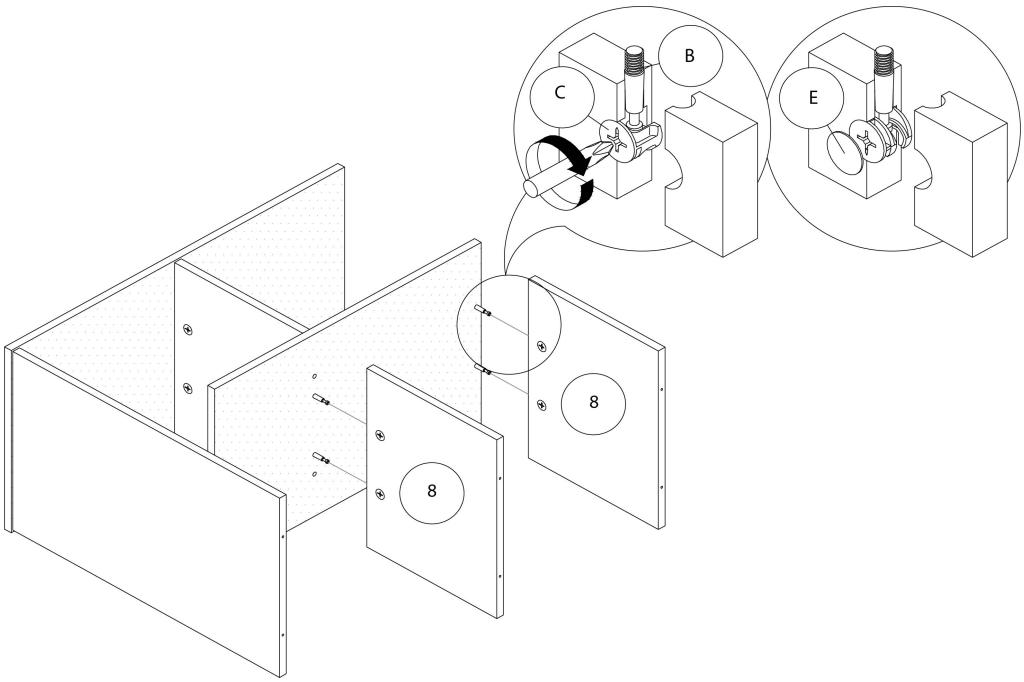

ÉTAPE / STEP 7

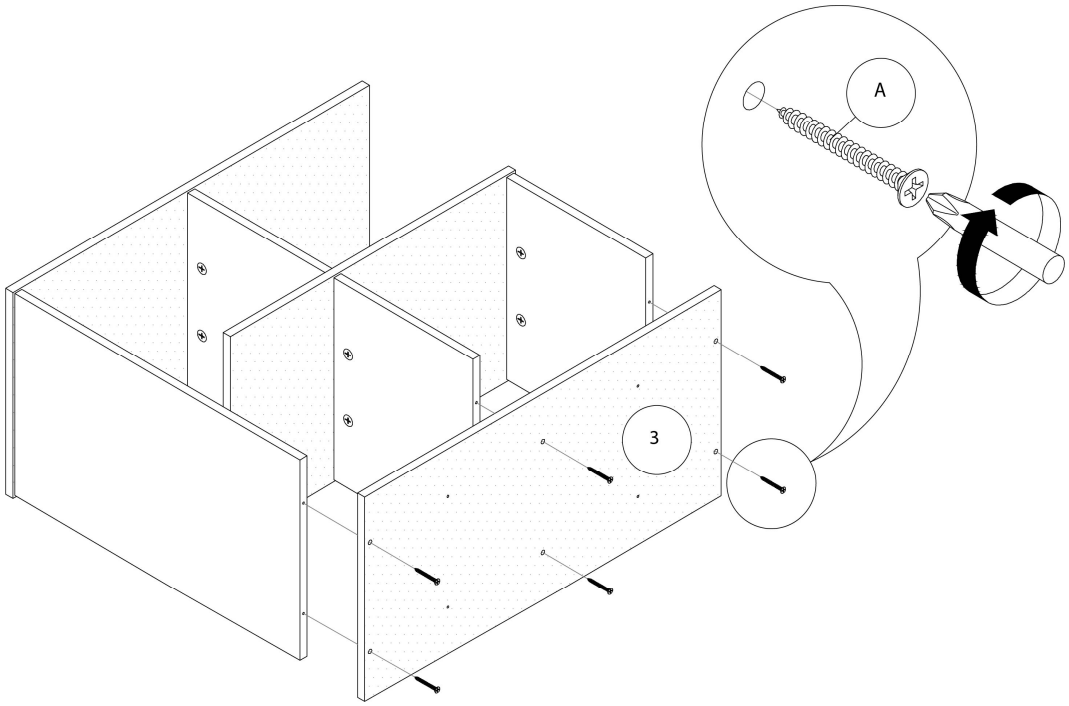

ÉTAPE / STEP 8

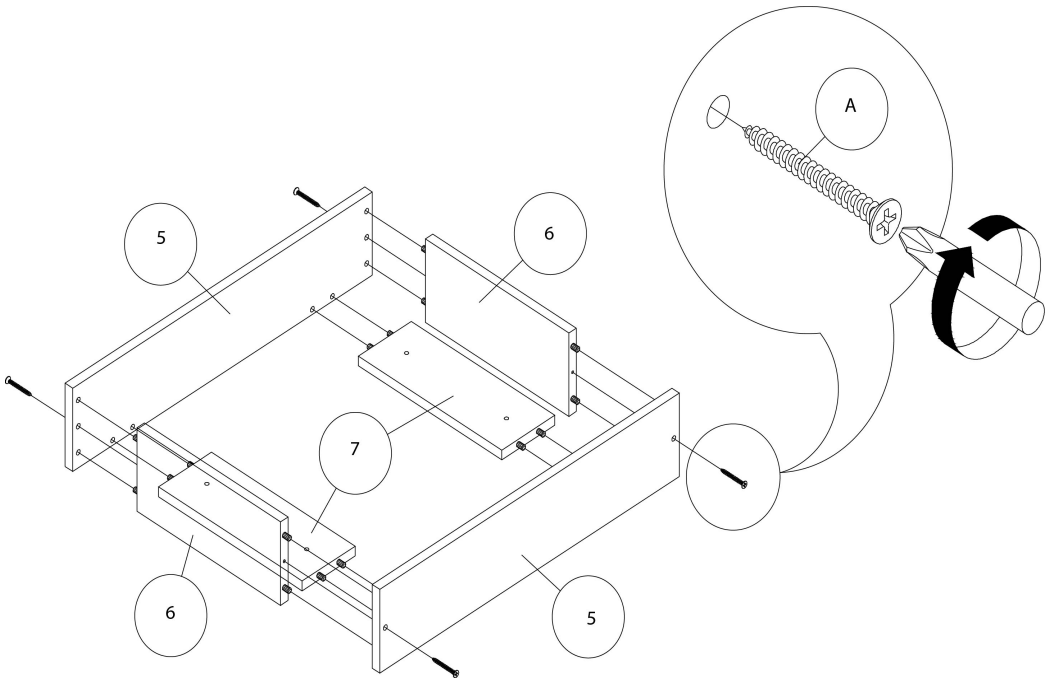

ÉTAPE / STEP 9

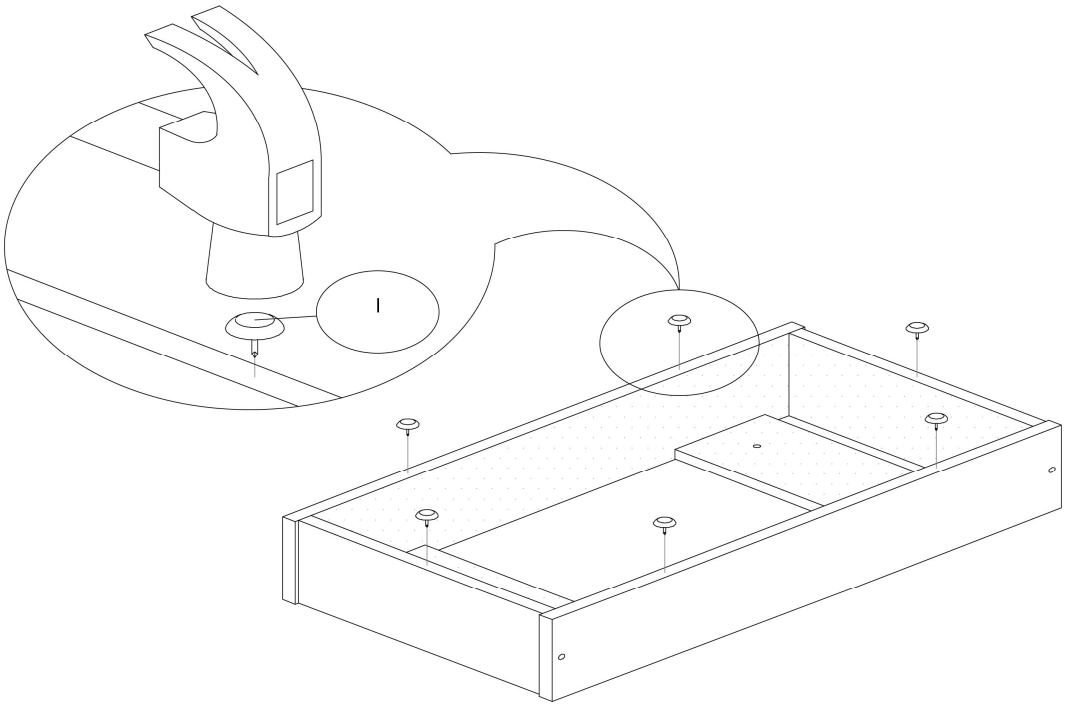

ÉTAPE / STEP 10

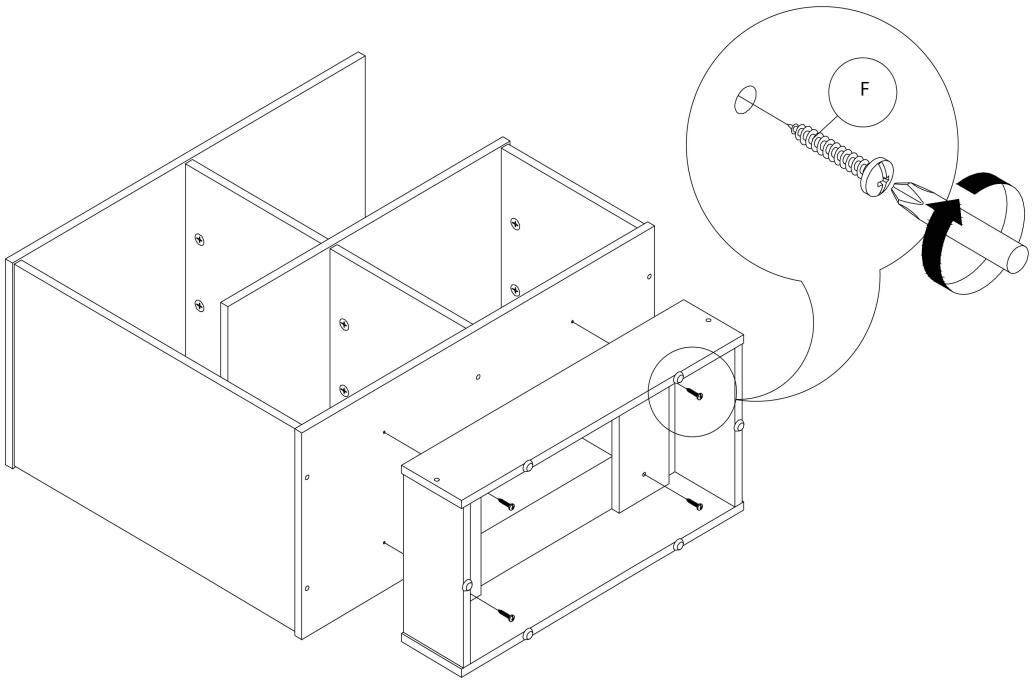

ÉTAPE / STEP 11

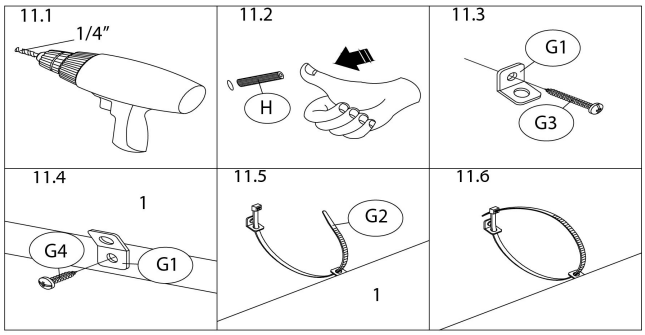

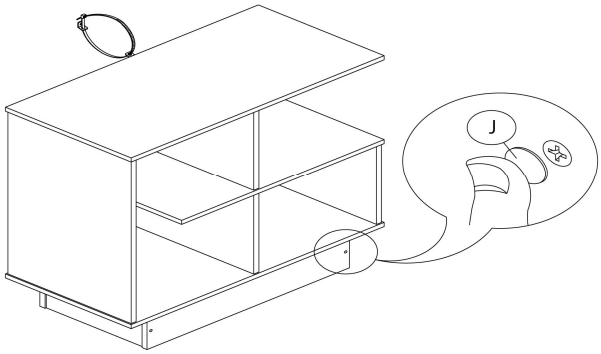
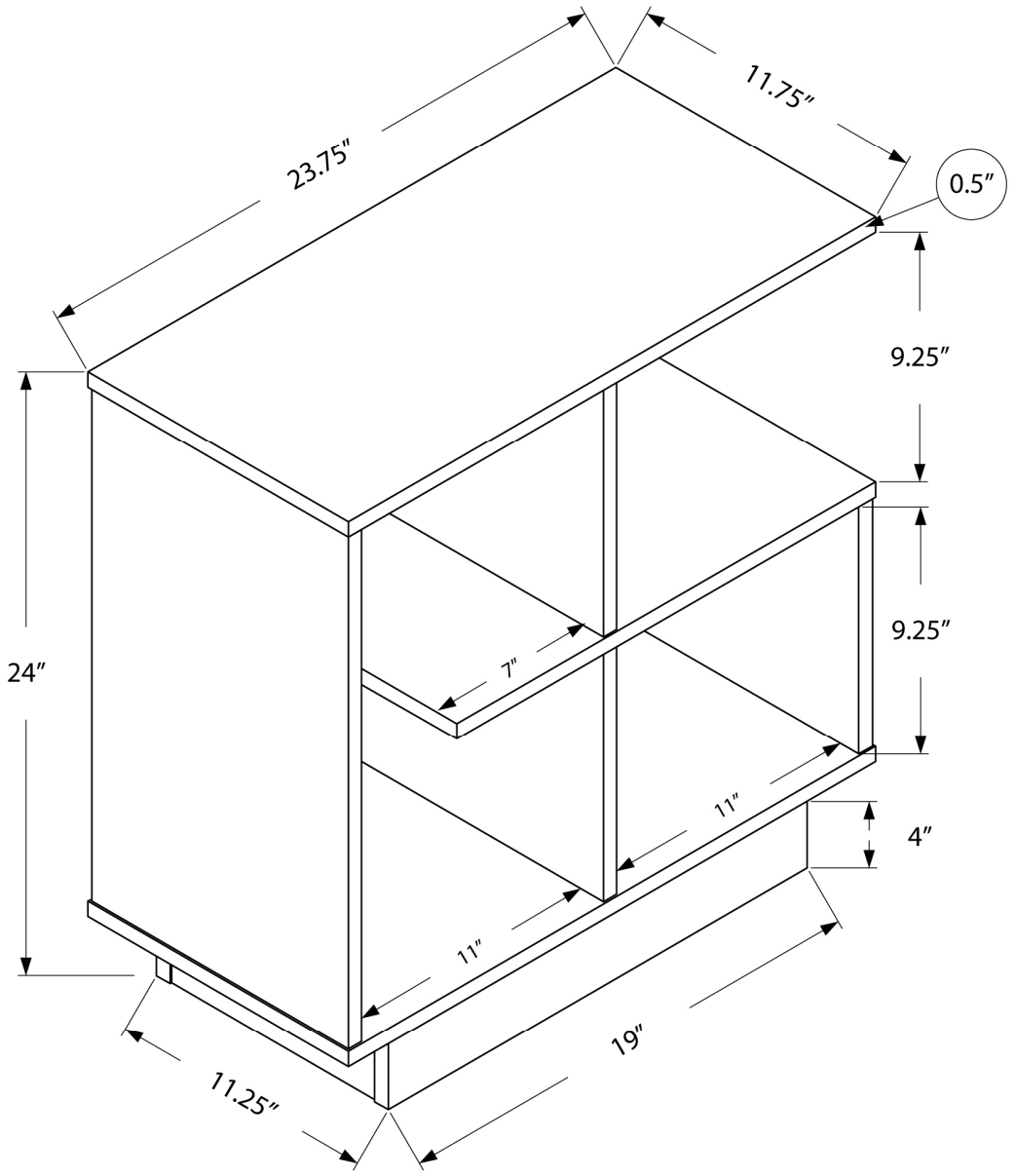
ÉTAPE / STEP 12