INSTRUCTIONS D'ASSEMBLAGE
ASSEMBLY INSTRUCTIONS

MONARCH
SPECIALTIES INC.

I 7051

CLASSEUR -
3 TIROIRS / BLANC / SIMILI-CIMENT SUR ROULETTE

FILING CABINET -
3 DRAWER / WHITE / CEMENT-LOOK ON CASTOR

POUR DE L'ASSISTANCE OU POUR COMMANDER DES PIÈCES CONTACTEZ NOTRE DÉPARTEMENT DE SERVICE À LA CLIENTÈLE.

FOR ASSISTANCE OR TO ORDER PARTS CONTACT OUR CUSTOMER SERVICE DEPARTMENT

WWW.MONARCHSERVICE.COM

LISTE DES PIÈCES
PARTS LIST

PIÈCE / PART #	IMAGE	DESCRIPTION	QTY / QTÉ
1	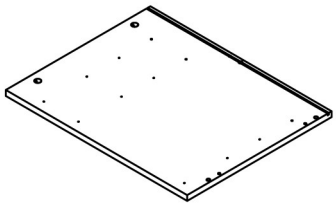	FRONT FACING LEFT SIDE PANEL PANNEAU DE CÔTÉ GAUCHE	1
2	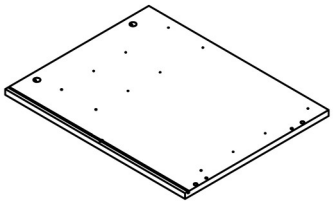	FRONT FACING RIGHT SIDE PANEL PANNEAU DE CÔTÉ AVANT DROIT	1
3	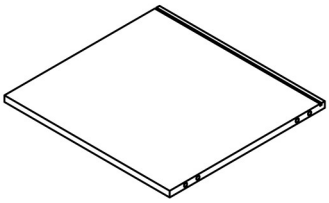	BOTTOM PANEL PANNEAU DU BAS	1
4	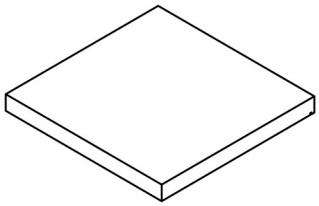	TOP PANEL PANNEAU DE SURFACE	1
5	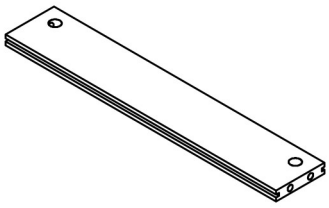	SUPPORT PANEL PANNEAU DE SOUTIENT	1

LISTE DES PIÈCES
PARTS LIST

PIÈCE / PART #	IMAGE	DESCRIPTION	QTY / QTÉ
6	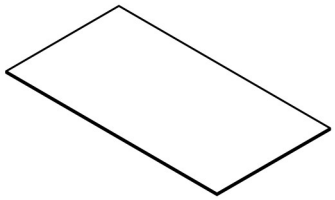	BACK PANEL PANNEAU ARRIÈRE	2
7	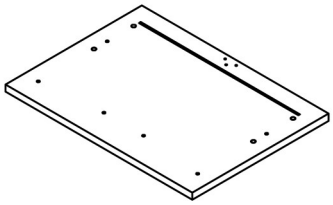	DRAWER FRONT PANEL PANNEAU AVANT TIROIR	1
8	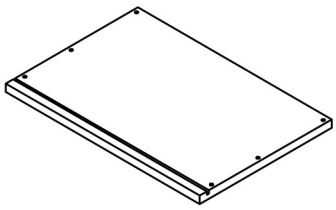	DRAWER BACK PANEL PANNEAU ARRIÈRE TIROIR	1
9	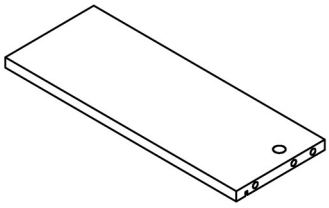	DRAWER SIDE PANEL PANNEAU DE CÔTÉ TIROIR	1
10	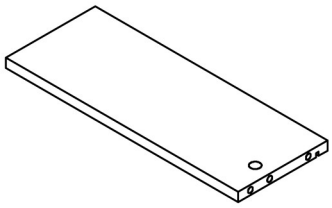	DRAWER SIDE PANEL PANNEAU DE CÔTÉ TIROIR	1

LISTE DES PIÈCES
PARTS LIST

PIÈCE / PART #	IMAGE	DESCRIPTION	QTY / QTÉ
11	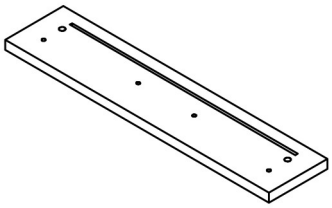	DRAWER FRONT PANEL PANNEAU AVANT TIROIR	2
12	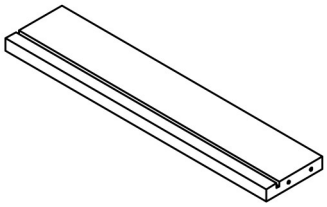	DRAWER BACK PANEL PANNEAU ARRIÈRE TIROIR	2
13	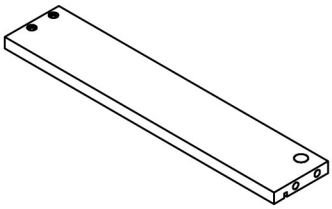	DRAWER SIDE PANEL PANNEAU DE CÔTÉ TIROIR	2
14	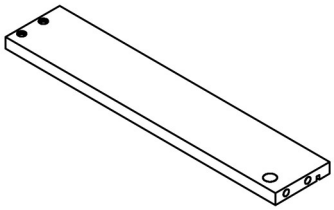	DRAWER SIDE PANEL PANNEAU DE CÔTÉ TIROIR	2
15	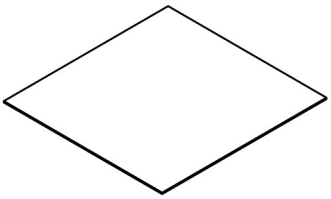	DRAWER BOTTOM PANEL PANNEAU DU BAS TIROIR	3

LISTE DES PIÈCES DE MONTAGE
HARDWARE LIST

PIÈCE / PART #	IMAGE	DESCRIPTION	QTY / QTÉ
A	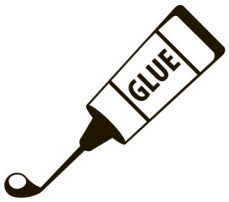	GLUE COLLE	1
B	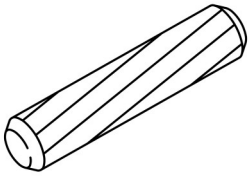	WOOD DOWEL - Ø3/8" X 1 1/8" GOUJON DE BOIS - Ø3/8" X 1 1/8"	18
C	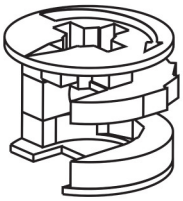	CAM LOCK CONNECTOR - Ø5/8" X 1/2" ÉCROU CAM LOCK - Ø5/8" X 1/2"	16
D	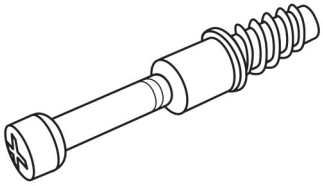	CAM LOCK SCREW - 1 3/8" VIS CAM LOCK - 1 3/8"	16
E	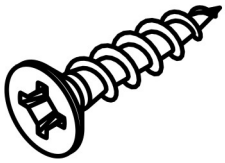	ASSEMBLING SCREW - 1 3/8" VIS D'ASSEMBLAGE - 1 3/8"	12

LISTE DES PIÈCES DE MONTAGE
HARDWARE LIST

PIÈCE / PART #	IMAGE	DESCRIPTION	QTY / QTÉ
F	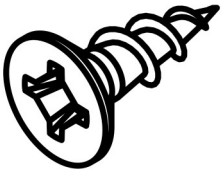	ASSEMBLING SCREW - 1/2" VIS D'ASSEMBLAGE - 1/2"	42
G	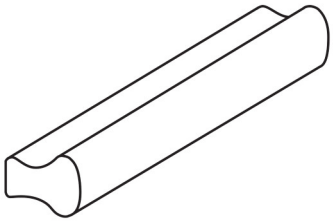	HANDLE - 4 3/4" POIGNÉE - 4 3/4"	3
H	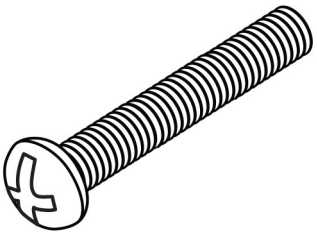	ASSEMBLING BOLT - 1 1/8" BOULON D'ASSEMBLAGE - 1 1/8"	6
I	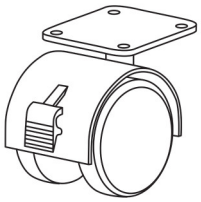	WHEEL - Ø2" ROUE - Ø2"	2
J	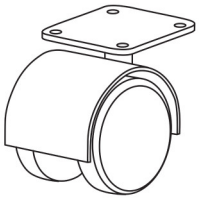	WHEEL - Ø2" ROUE - Ø2"	2

LISTE DES PIÈCES DE MONTAGE
HARDWARE LIST

PIÈCE / PART #	IMAGE	DESCRIPTION	QTY / QTÉ
K	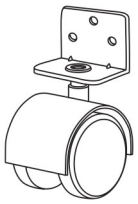	WHEEL - Ø2" ROUE - Ø2"	1
L	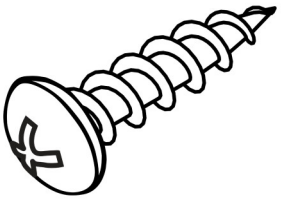	ASSEMBLING SCREW - 5/8" VIS D'ASSEMBLAGE - 5/8"	19
M	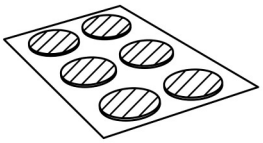	FINISHING STICKER - Ø3/4" COLLANT DE FINITION - Ø3/4"	16
N	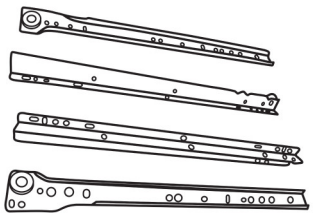	METAL DRAWER SLIDE - 15 3/4" COULISSE DE MÉTAL - 15 3/4"	3
O	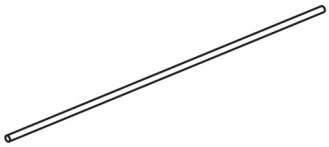	HANGING FOLDER BAR - 16" BARRE DE DOSSIER SUSPENDUE - 16"	2

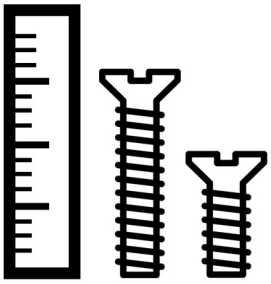

OUTIL DE VÉRIFICATION DE DIMENSIONS DES PIÈCES
HARDWARE DIMENSIONS VERIFICATION TOOL

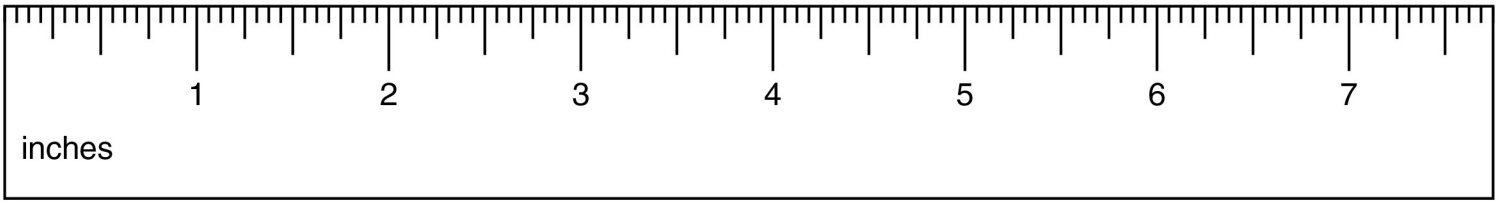

ÉTAPE / STEP 1

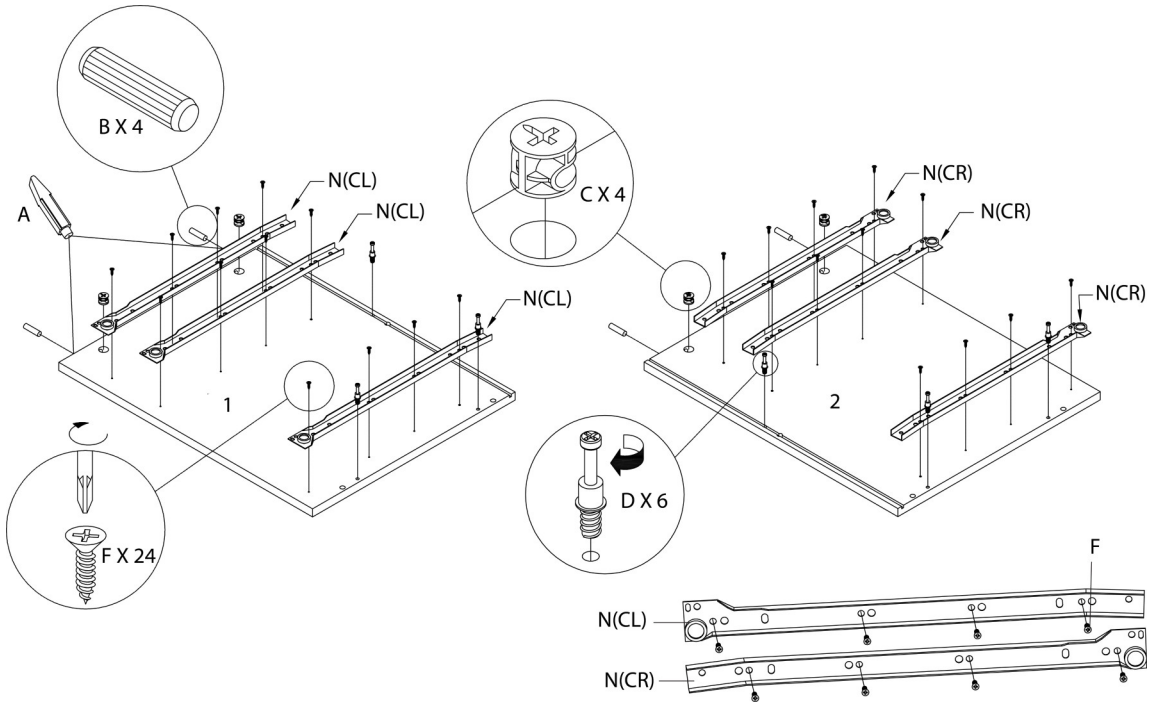

ÉTAPE / STEP 2

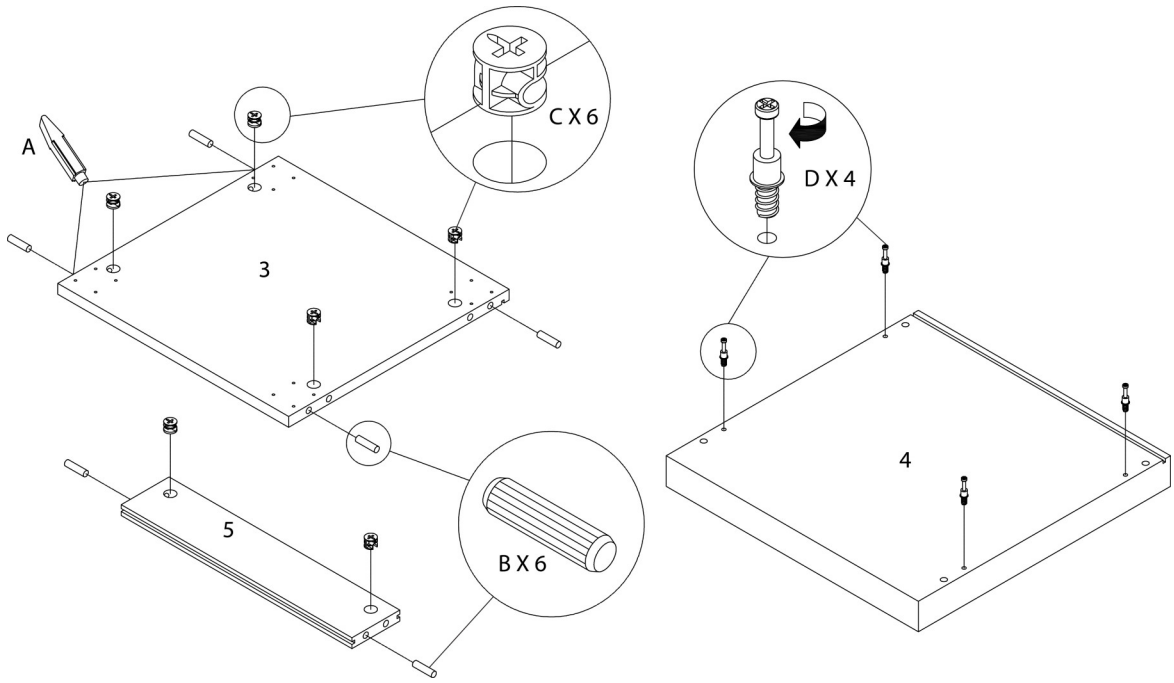

ÉTAPE / STEP 3

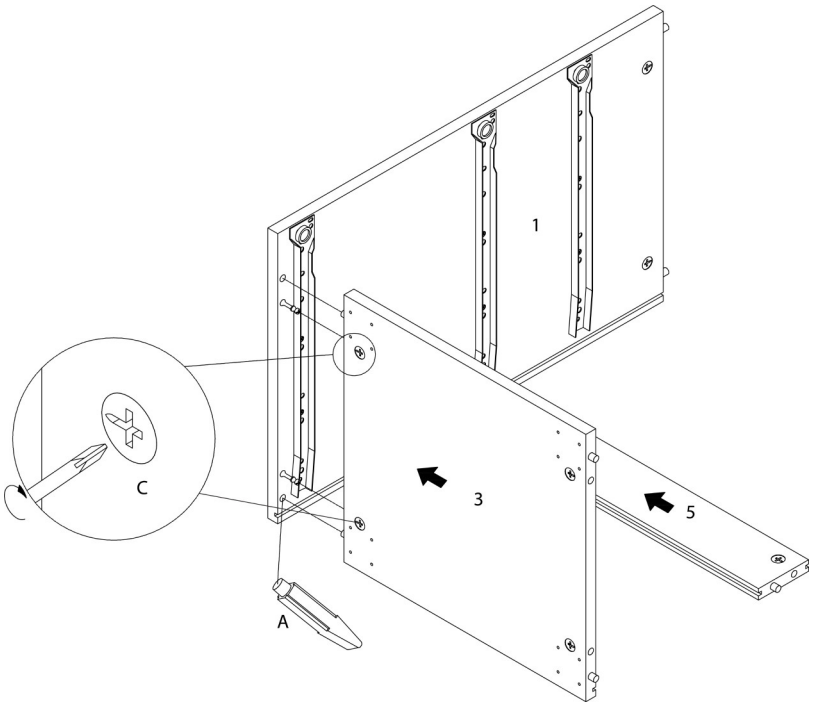

ÉTAPE / STEP 4

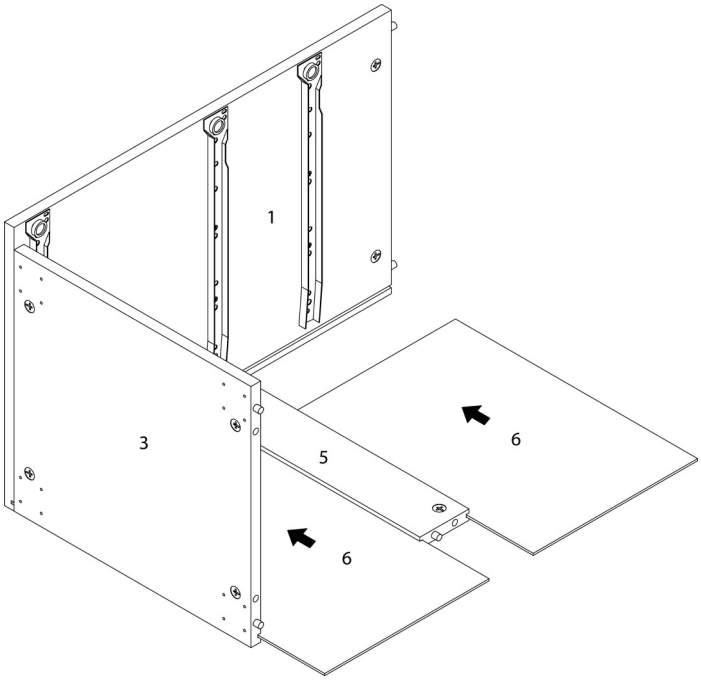

ÉTAPE / STEP 5

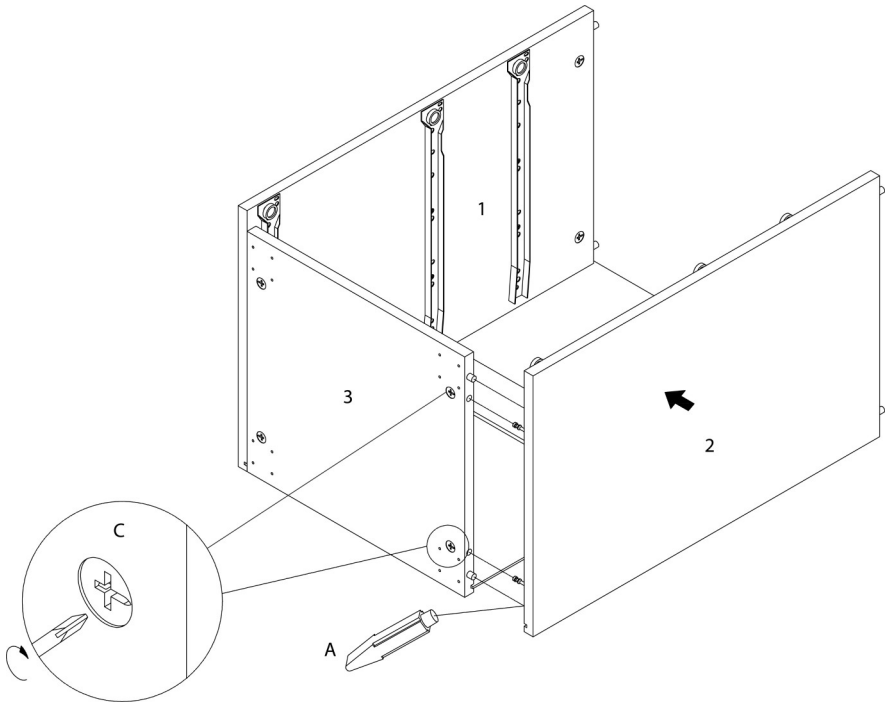

ÉTAPE / STEP 6

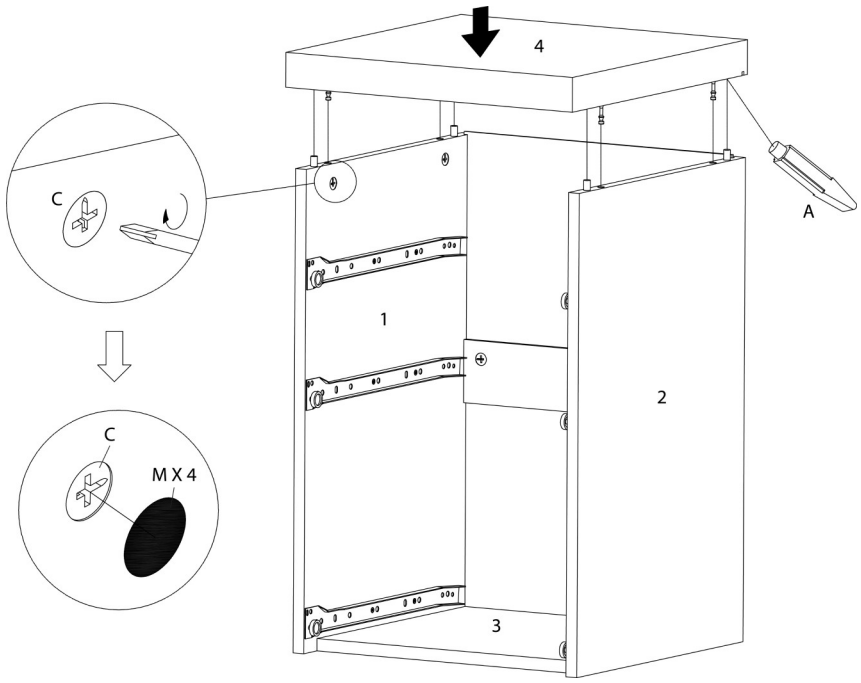

ÉTAPE / STEP 7

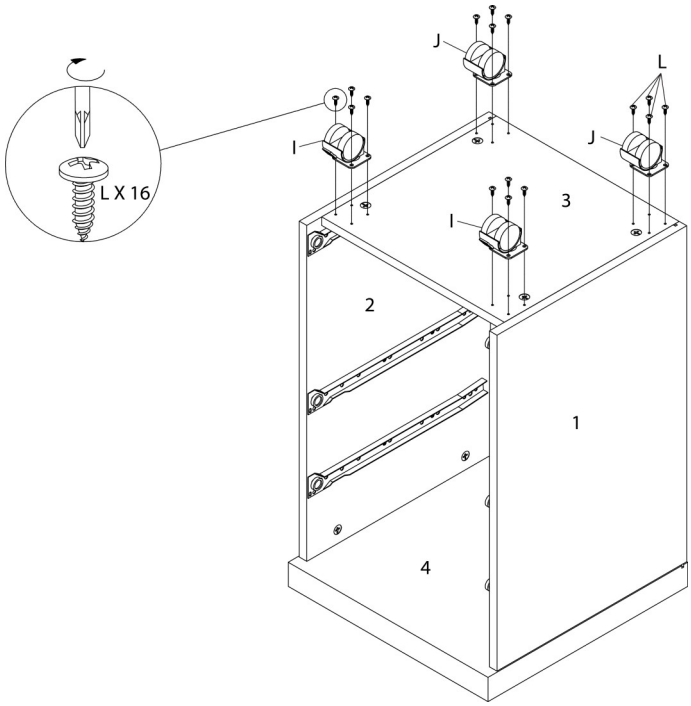

ÉTAPE / STEP 8

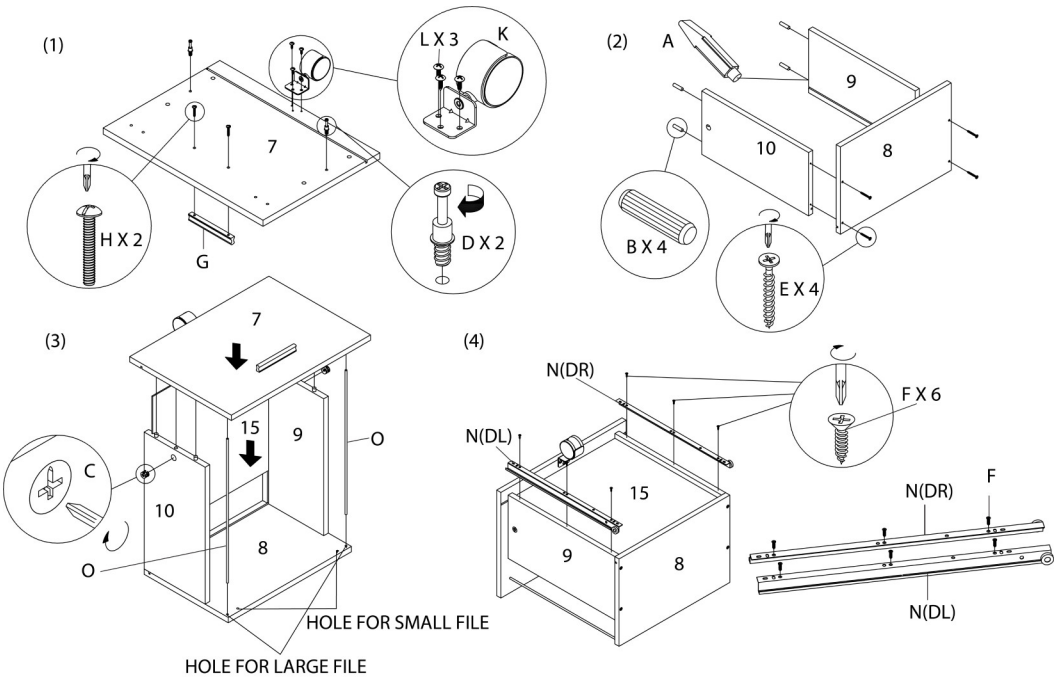

ÉTAPE / STEP 9

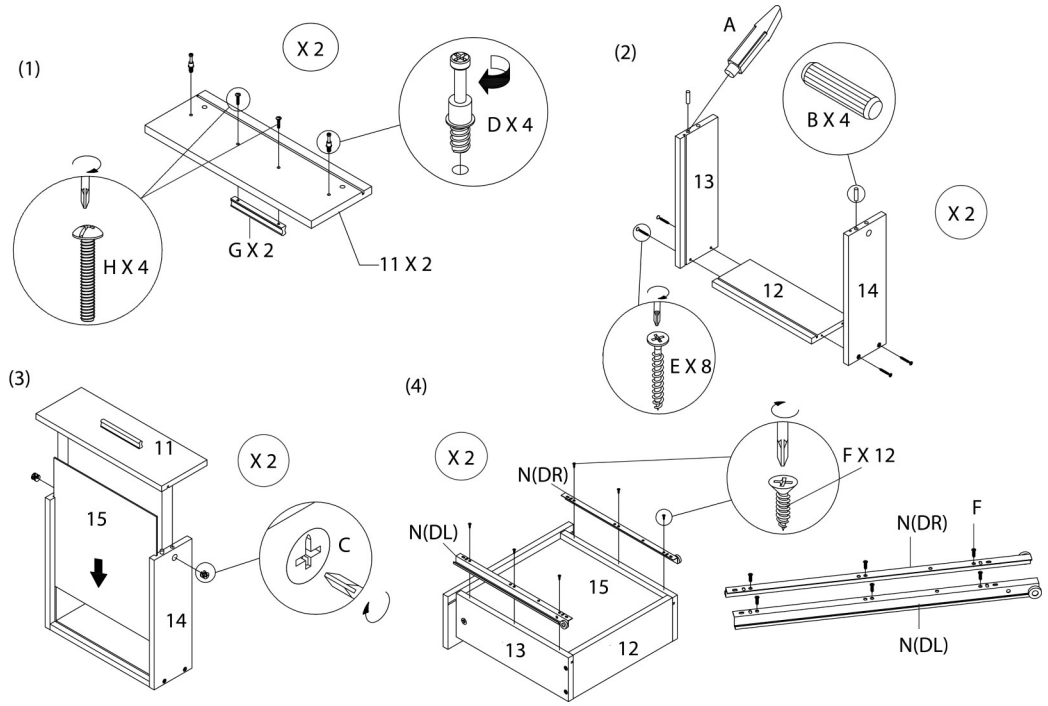

ÉTAPE / STEP 10

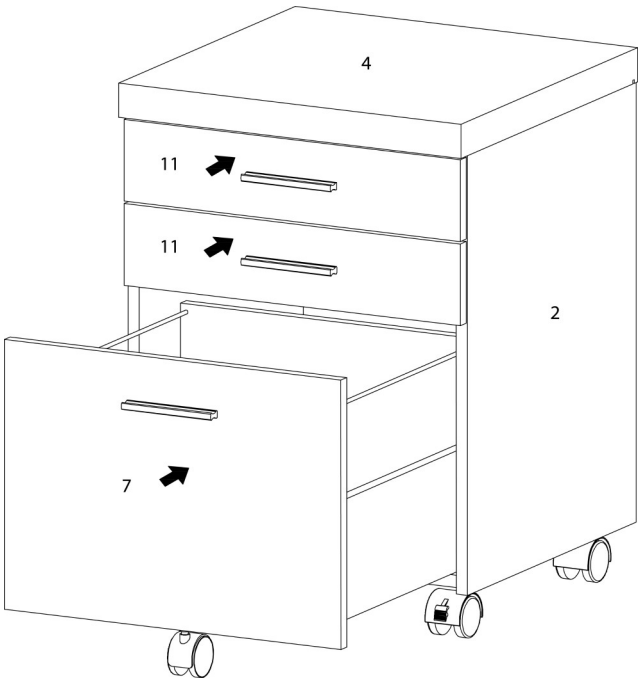
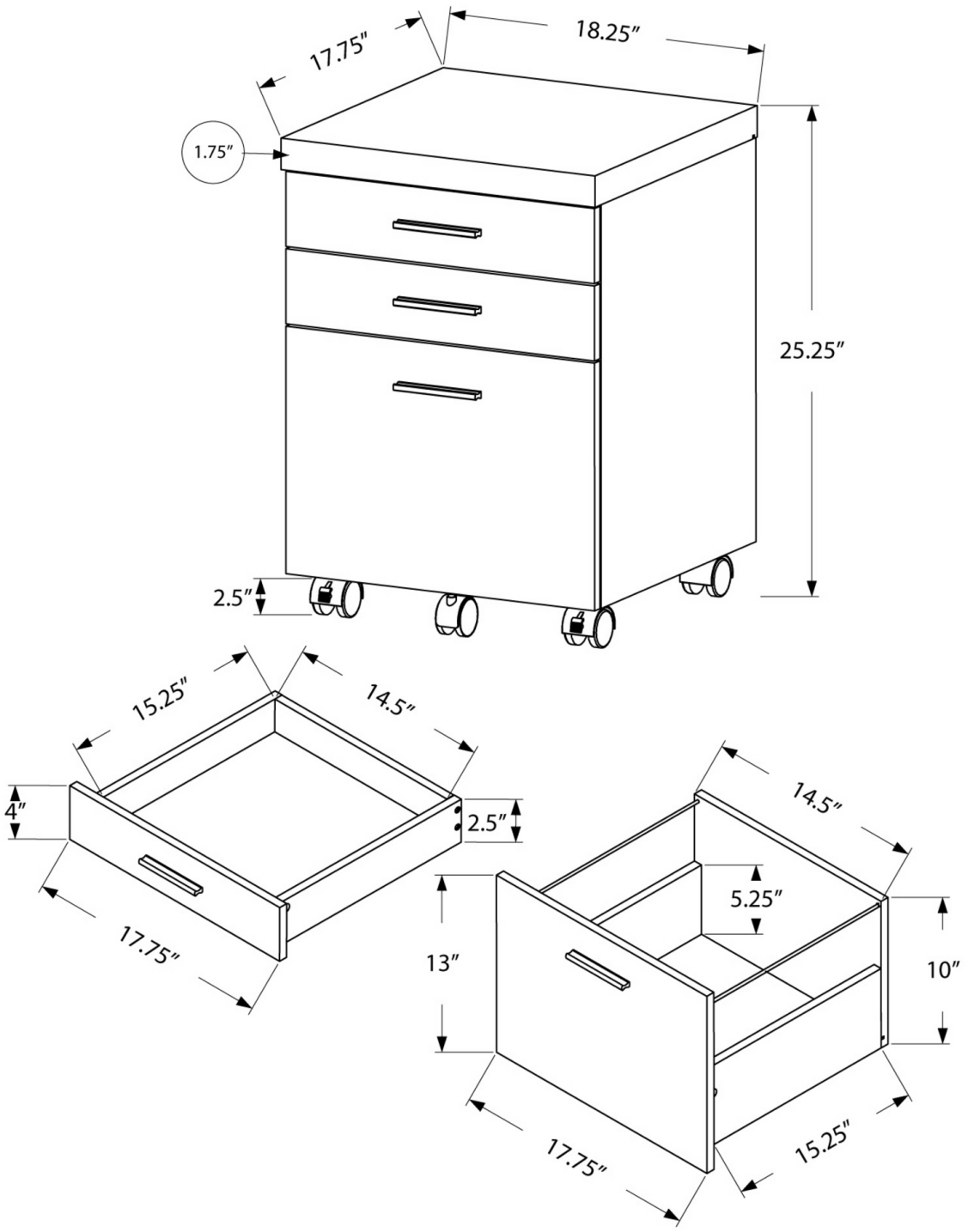
ÉTAPE / STEP 11